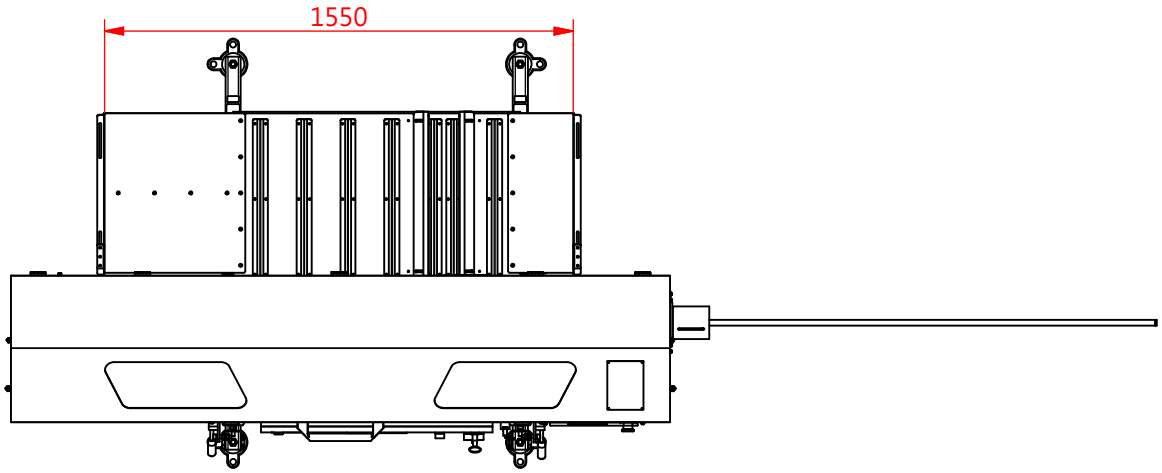
1550

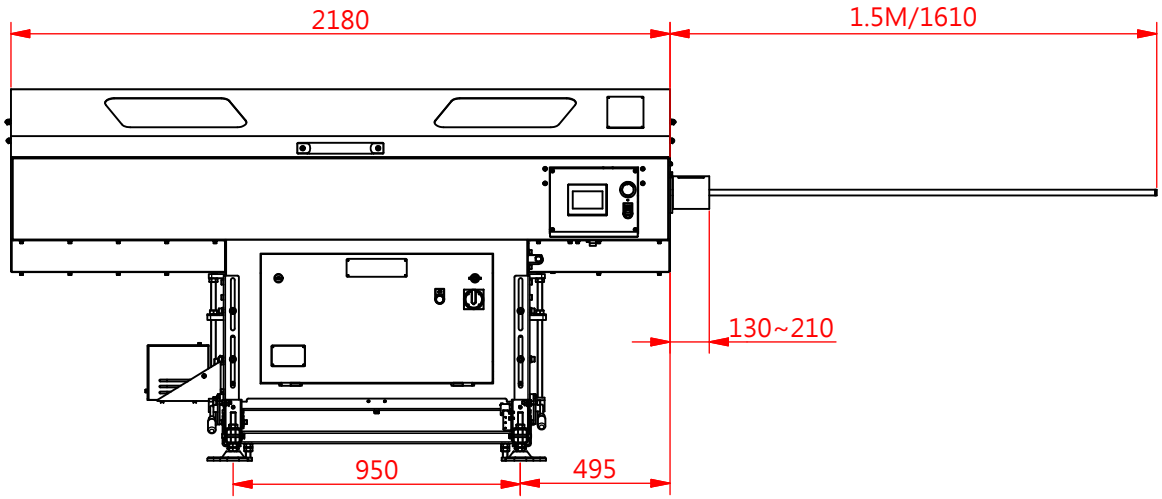
2180
1.5M/1610
130~210
950
495

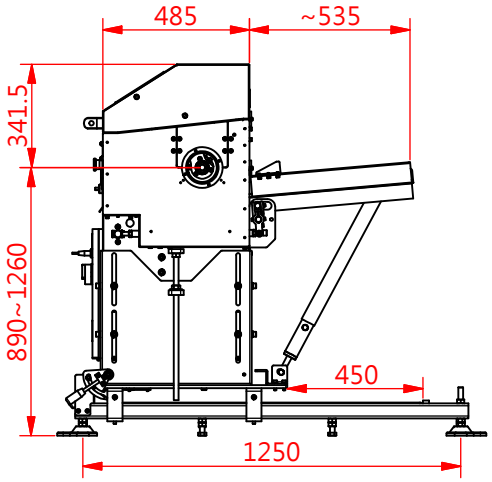
485
~535
341.5
890~1260
450
1250